COMUNE DI SANFRONT
PROVINCIA DI CUNEO

PROGETTO DI ADEGUAMENTO NORMATIVO CON AMPLIAMENTO DELL'OSPEDALE DI CARITA' DI SANFRONT

I° LOTTO - REALIZZAZIONE DELLA NUOVA MANICA IN AMPLIAMENTO

PROGETTO ESECUTIVO

Committente

IPAB Ospedale di Carità di Sanfront
Corso Guglielmo Marconi, 30 - 12030 - Sanfront (CN)

Progettista

ATP composta da:
Capogruppo:
Arch. Alessandro MELLANO
Corso Nizza, 42 - 12100 Cuneo

Mandanti:
PROGETTO ARCHITETTONICO
Arch. Fulvio BACHIORRINI
Piazzetta S. Nicola, 3 - 12037 Saluzzo (CN)

PROGETTO STRUTTURALE
Ing. Samuele RANCURELLO
Via Valle Po, 32 - 12030 Sanfront (CN)

PROGETTO IMPIANTI MECCANICI
Ing. Paolo CANAVESE
Via Sabatini, 11 - 12037 Saluzzo (CN)

PROGETTO IMPIANTI ELETTRICI e ANTINCENDIO
Studio Ferrero HTC Srl
Corso Giolitti, 2 - 12100 Cuneo (CN)

CSP e CSE
Studio Tecnico NASI-CARUSO s.s.
Via Saluzzo, 34 - 12024 Costigliole Saluzzo (CN)

GEOLOGO
Dott. Francesco LOMBARDO
Via Prà, 1/C - 12030 Sanfront (CN)

Tavola n°

A4.22

Elaborato

Abaco dei serramenti - PARTICOLARI COSTRUTTIVI
scala 1:20

Data

settembre 2018

LEGENDA SERRAMENTI ESTERNI

E13 PORTONE GARAGE dim. 295x275cm

N.B.: LE MISURE SON TUTTE RIFERITE AL GREZZO DELLE MURATURE

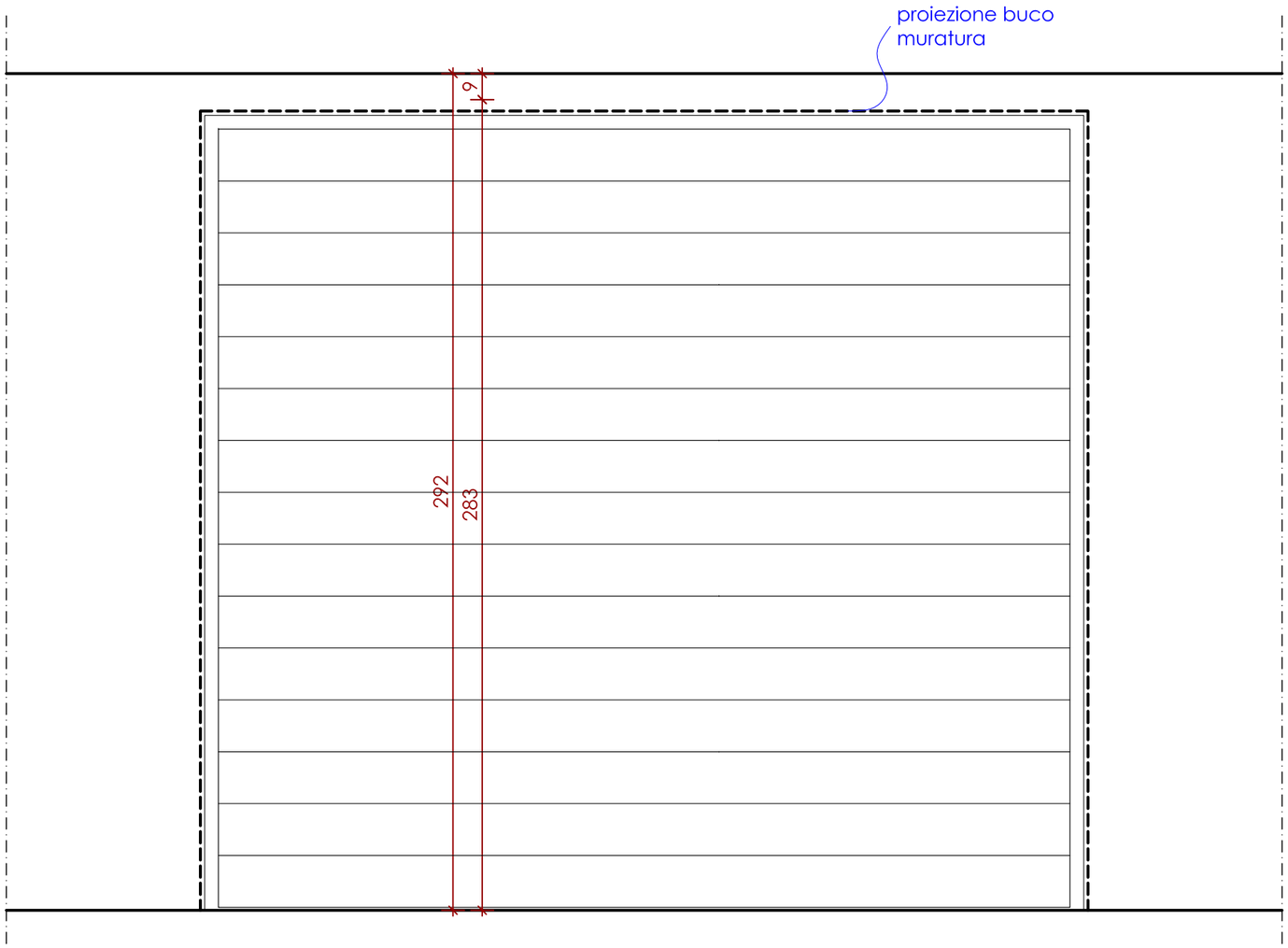

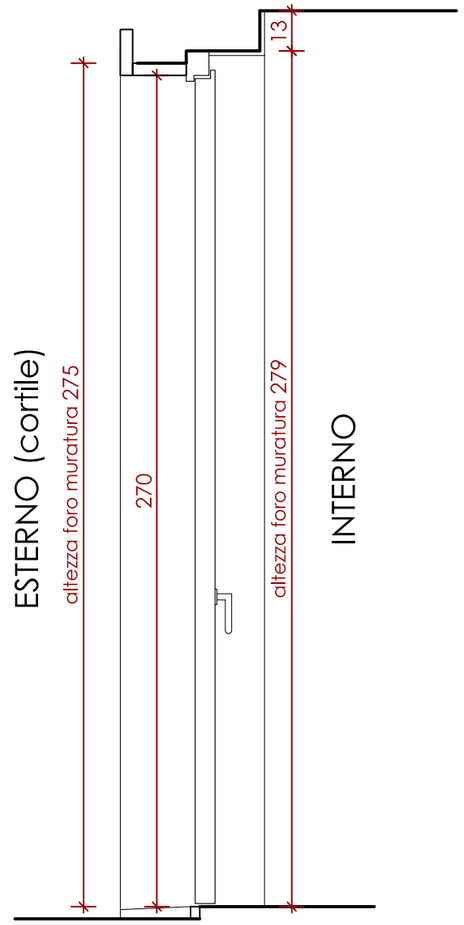

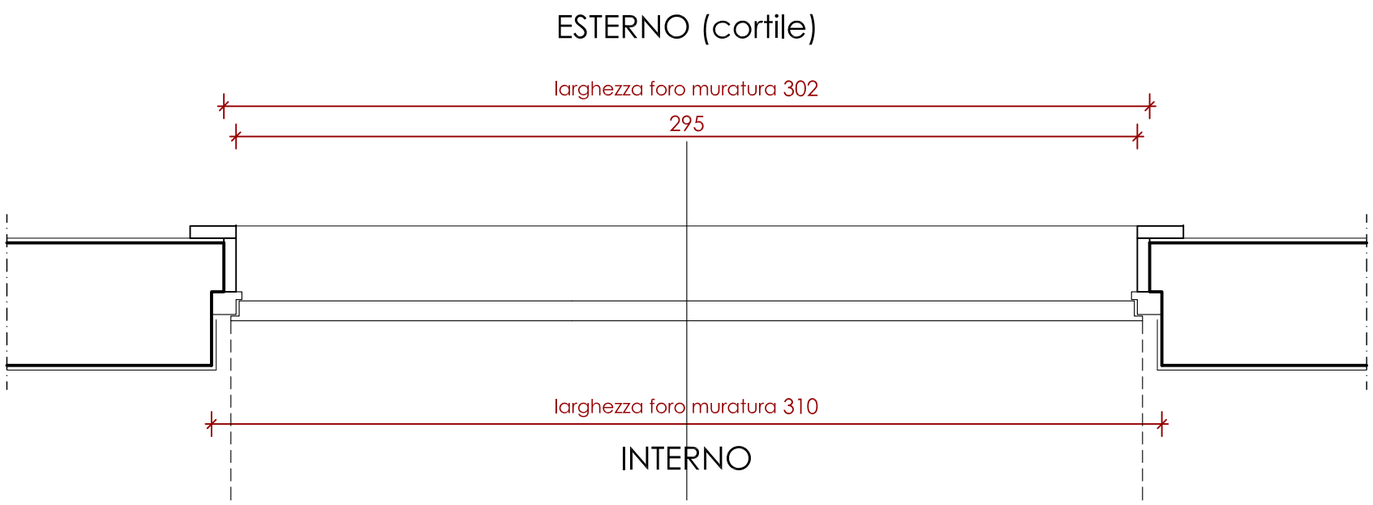

PORTONE GARAGE

E13

dimensioni buco esterno L=295 H=270

CARATTERISTICHE:

PORTONE SEZIONALE
SCORREVOLE SU BINARI LATERALI
marca e modello da definire
acciaio e lamiera preverniciata
apertura ad anta
quantità n°1 EI60

0 0,4 0,8
scala 1:20 metri

LEGENDA SERRAMENTI INTERNI

- 11 PORTA INTERNA dim. 90x210
- 12 PORTA INTERNA dim. 80x210
- 13 PORTA INTERNA SCORREVOLE dim. 90x210
- 14 PORTA INTERNA dim. 90+30x210
- 15 PORTA INTERNA dim. 120x210
- 16 NON PRESENTE IN QUESTO STRALCIO I° LOTTO
- 17 NON PRESENTE IN QUESTO STRALCIO I° LOTTO

N.B.: LE MISURE SON TUTTE RIFERITE AL GREZZO DELLE MURATURE

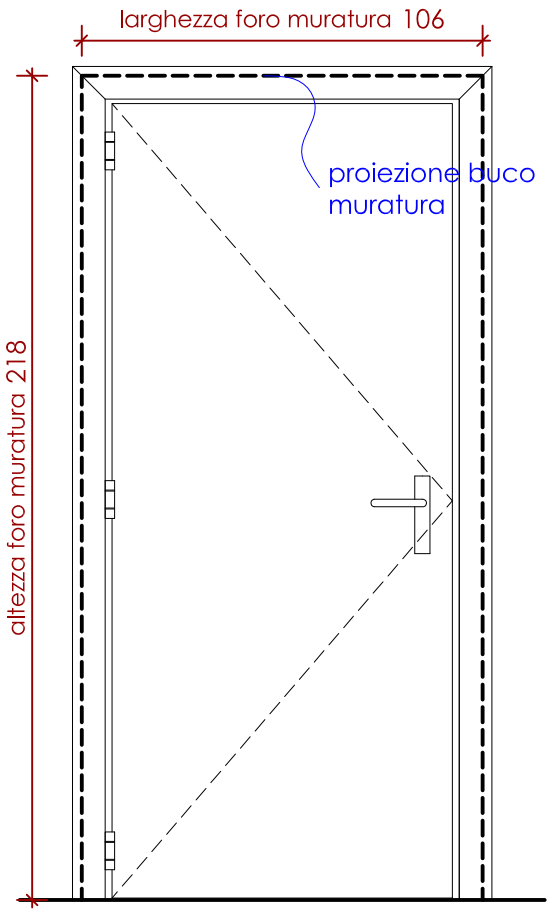

Prospetto

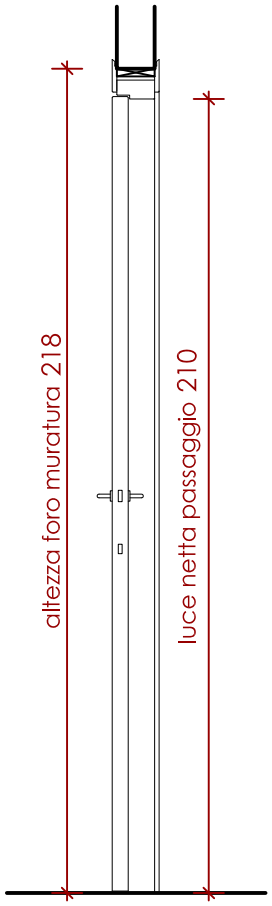

Sezione

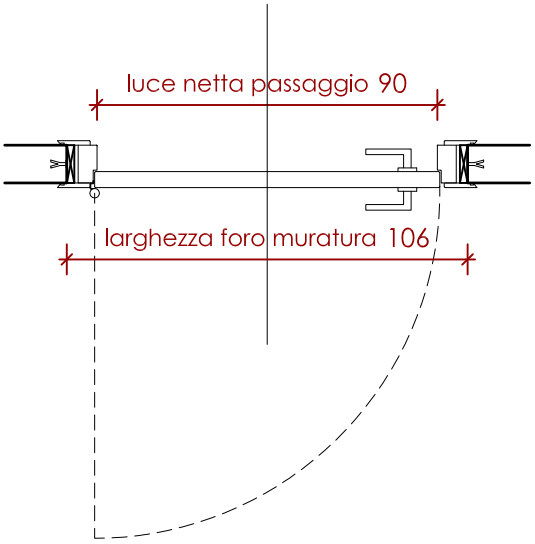

Pianta

PORTA INTERNA

I1

CARATTERISTICHE:

PORTA A BATTENTE
AD ANTA UNICA
marca e modello da definire
tirare a sx
quantità n°3 normali e n°1 EI60

0 0,4 0,8
scala 1:20 metri

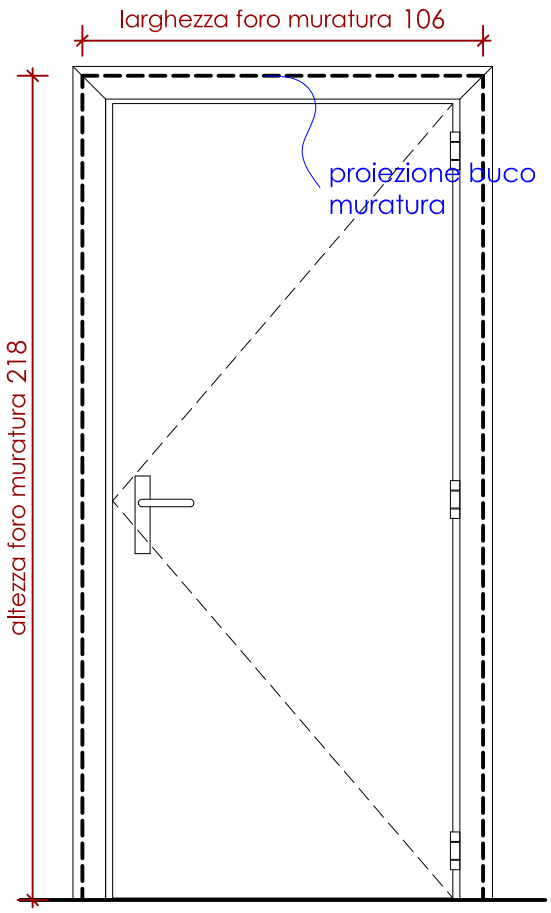

Prospetto

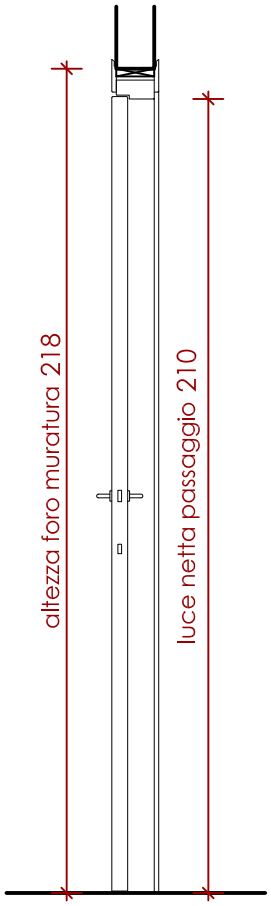

Sezione

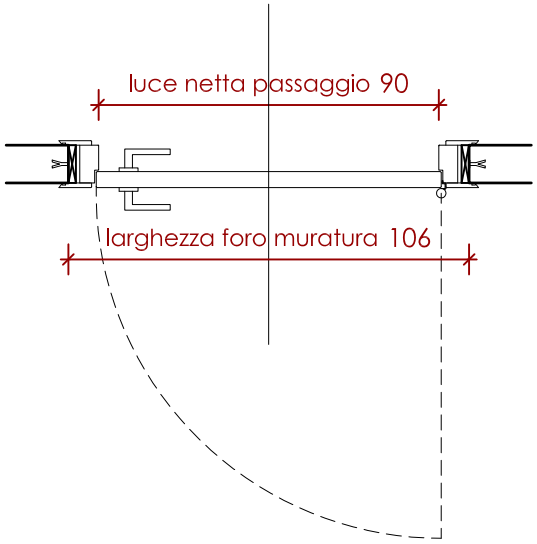

Pianta

PORTA INTERNA

I1

CARATTERISTICHE:

PORTA A BATTENTE
AD ANTA UNICA
marca e modello da definire
tirare a dx
quantità n°1 normali e n°1 EI60

0 0,4 0,8
scala 1:20 metri

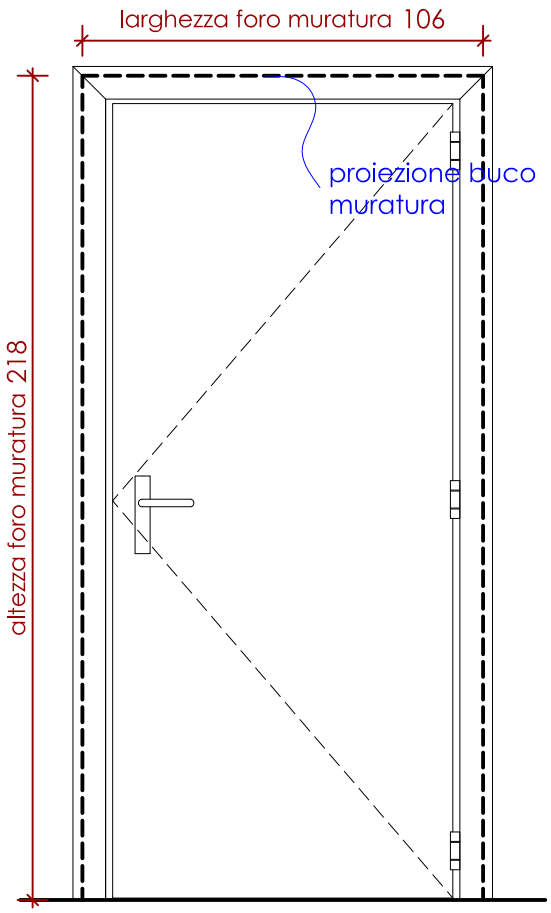

Prospetto

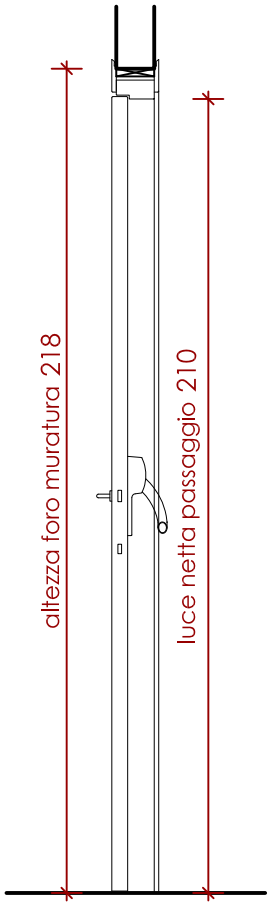

Sezione

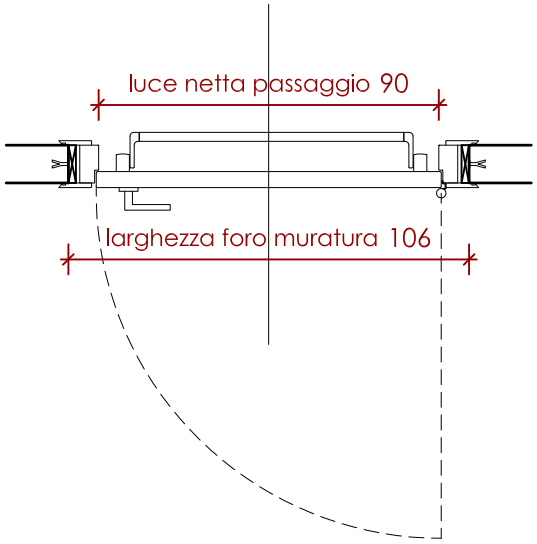

Pianta

PORTA INTERNA

I1

CARATTERISTICHE:

PORTA A BATTENTE
AD ANTA UNICA
marca e modello da definire
tirare a dx
quantità n°1 EI60
maniglione antipanico

0 0,4 0,8
scala 1:20 metri

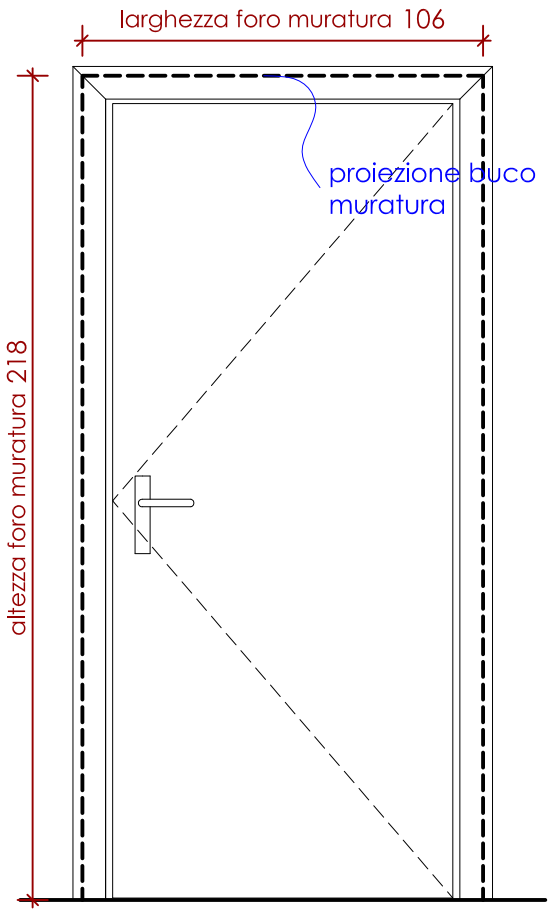

Prospetto

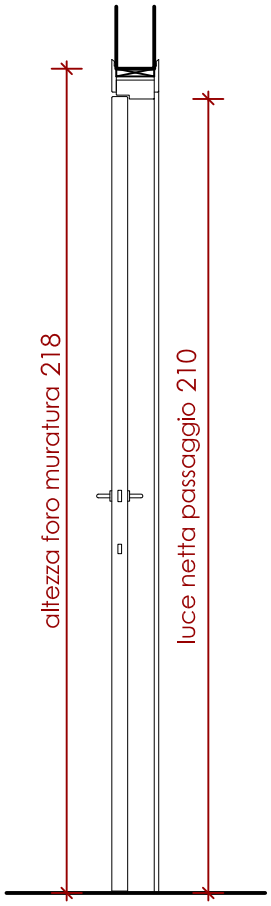

Sezione

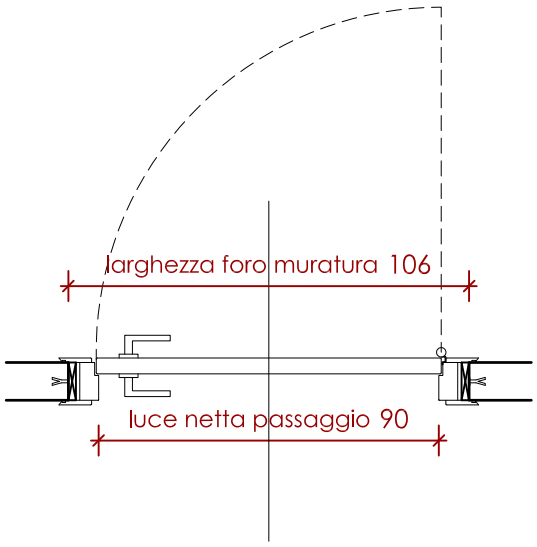

Pianta

PORTA INTERNA

I1

CARATTERISTICHE:

PORTA A BATTENTE
AD ANTA UNICA
marca e modello da definire
spingere a dx
quantità n°2 EI60

0 0,4 0,8
scala 1:20 metri

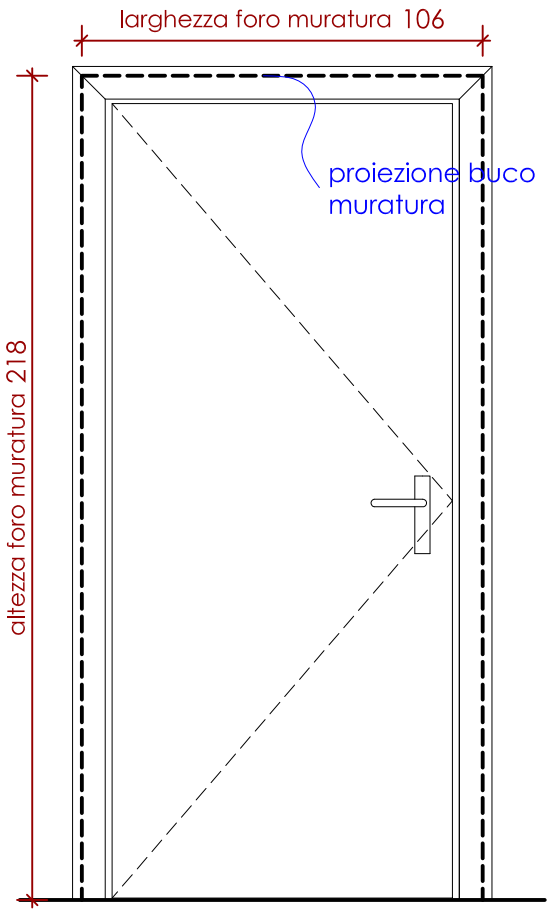

Prospetto

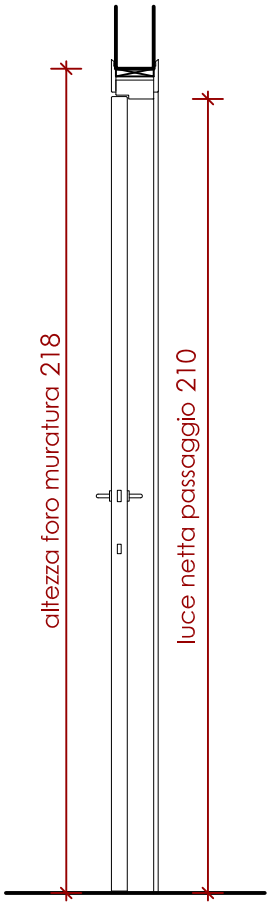

Sezione

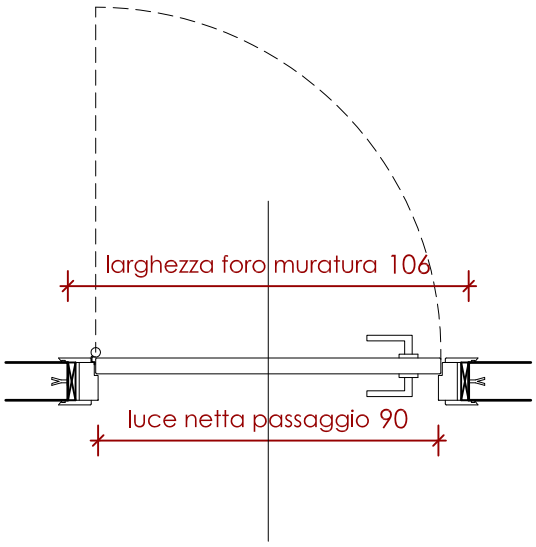

Pianta

PORTA INTERNA

I1

CARATTERISTICHE:

PORTA A BATTENTE
AD ANTA UNICA
marca e modello da definire
spingere a sx
quantità n°1 EI60

0 0,4 0,8
scala 1:20 metri

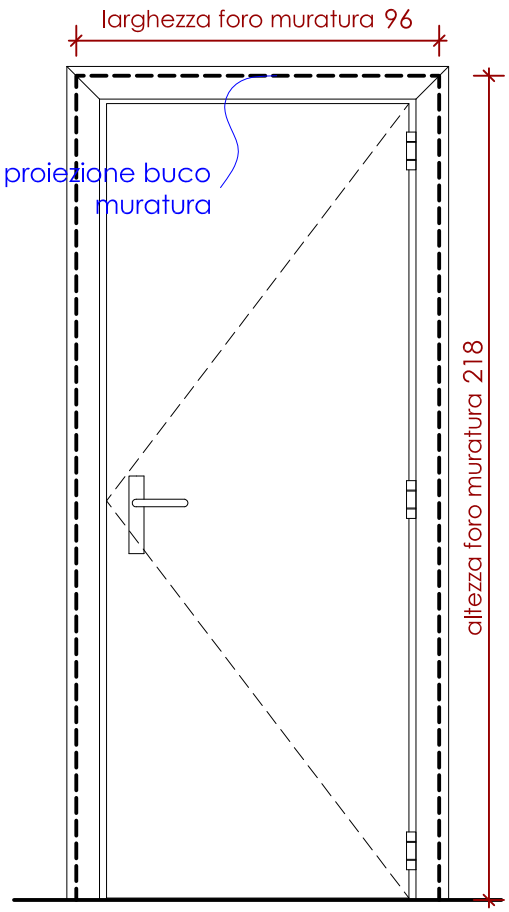

Prospetto

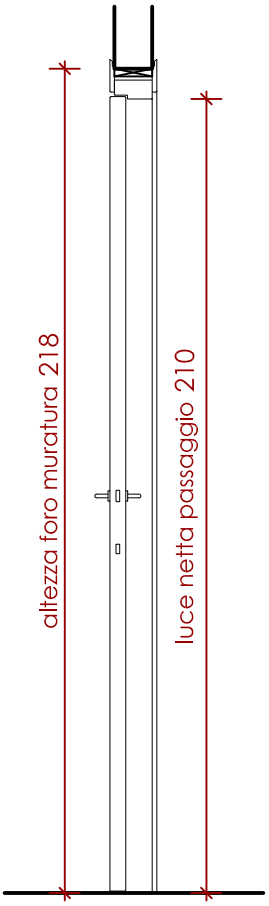

Sezione

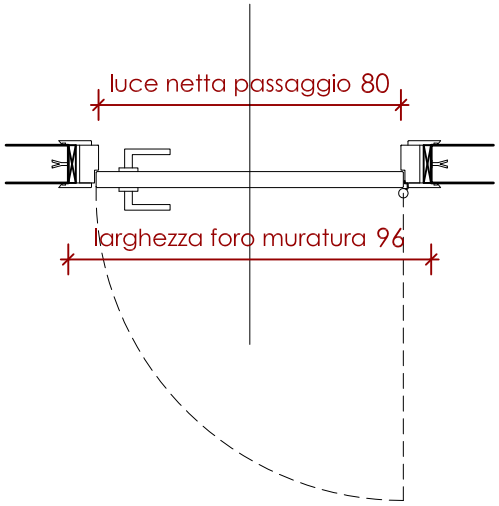

Pianta

PORTA INTERNA

I2

CARATTERISTICHE:

PORTA A BATTENTE
AD ANTA UNICA
marca e modello da definire
tirare a sx
quantità n°1 normali

0 0,4 0,8
scala 1:20 metri

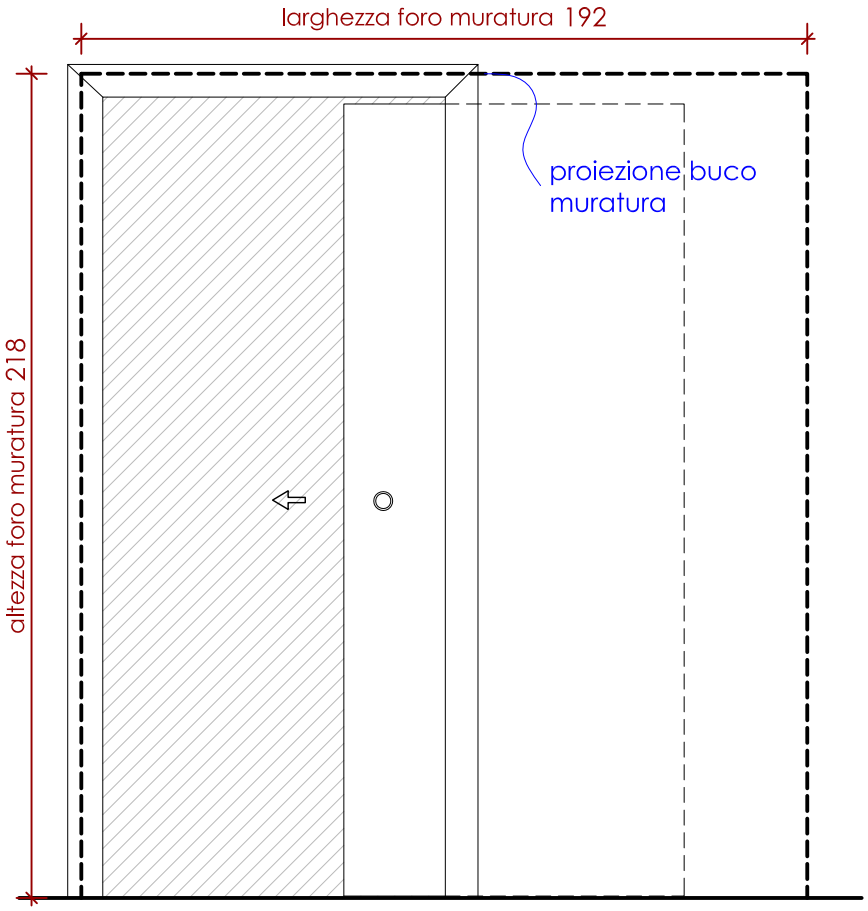

Prospetto

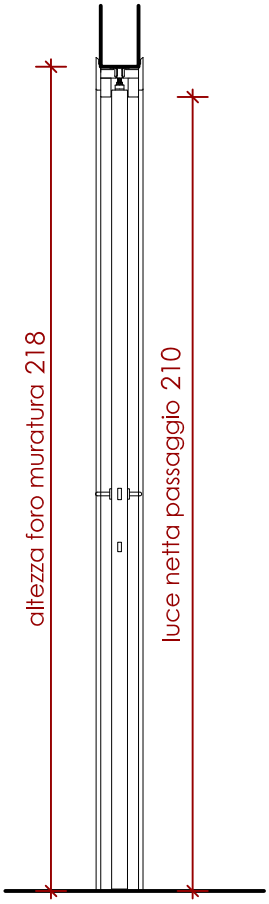

Sezione

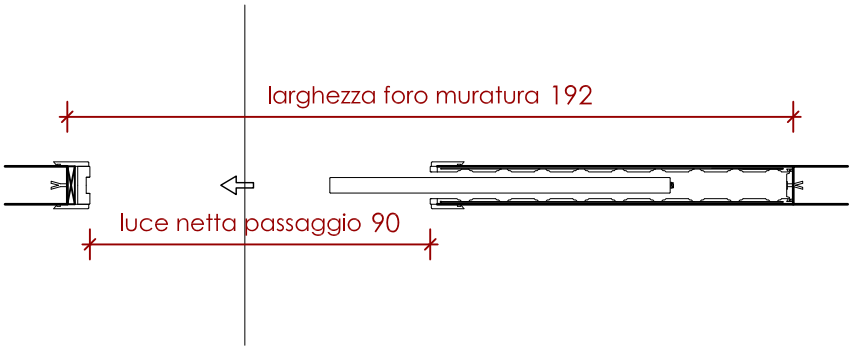

Pianta

PORTA INTERNA

I3

CARATTERISTICHE:

PORTA SCORREVOLE
AD ANTA UNICA
marca e modello da definire
spingere a dx
quantità n°3 normali

0 0,4 0,8
scala 1:20 metri

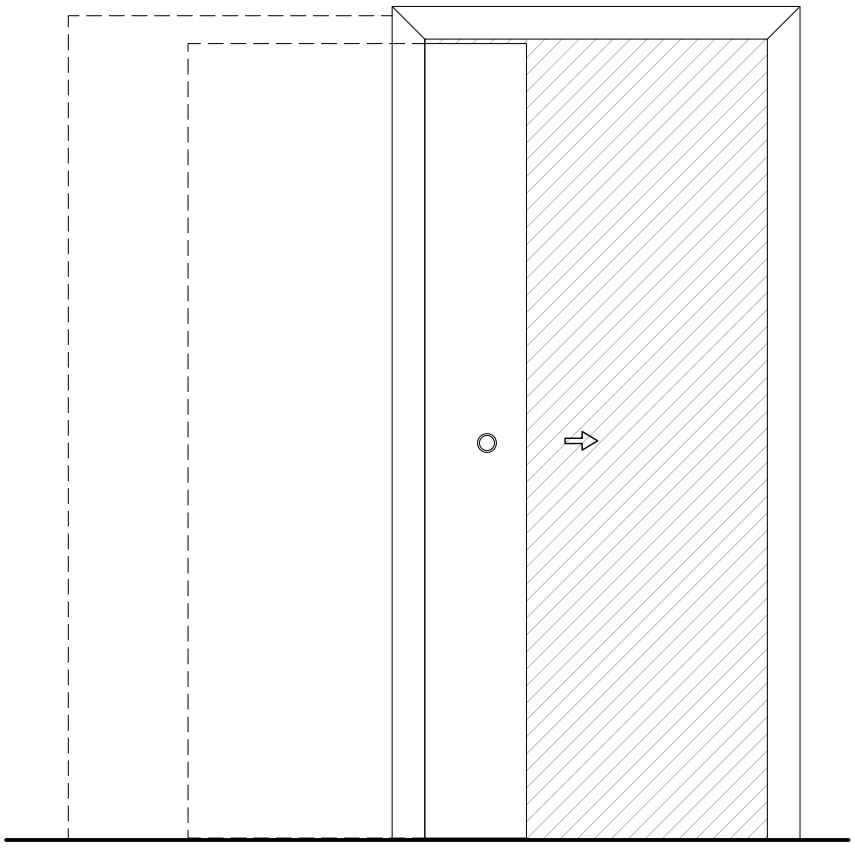

Prospetto

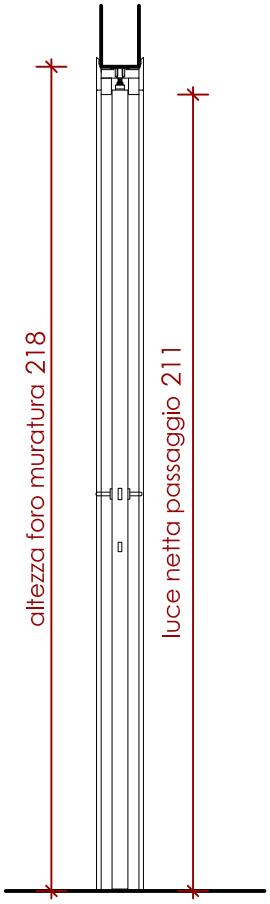

Sezione

Pianta

PORTA INTERNA

I3

CARATTERISTICHE:

PORTA SCORREVOLE
AD ANTA UNICA
marca e modello da definire
spingere a sx
quantità n°2 normali

0 0,4 0,8
scala 1:20 metri

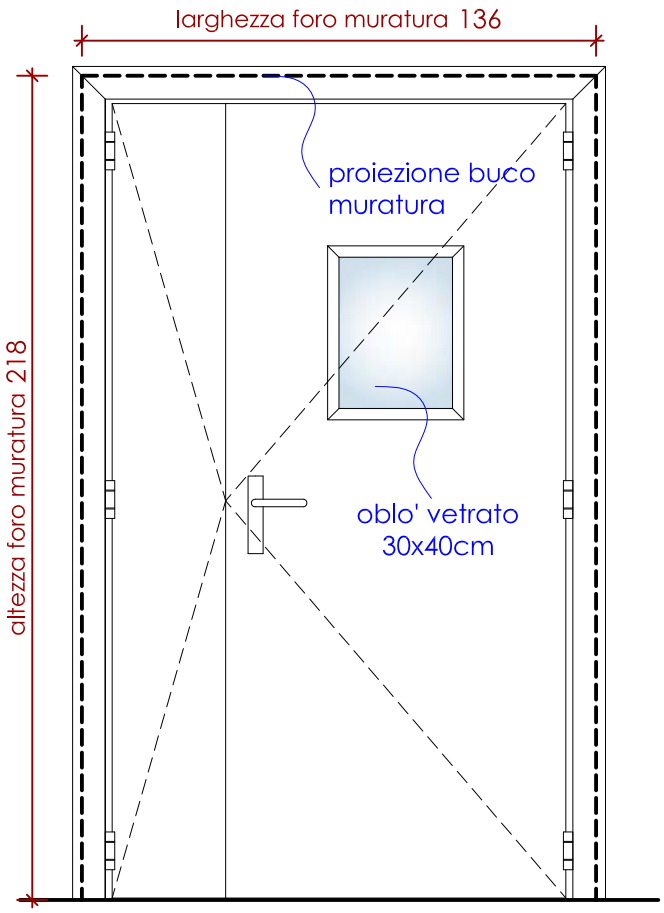

Prospetto

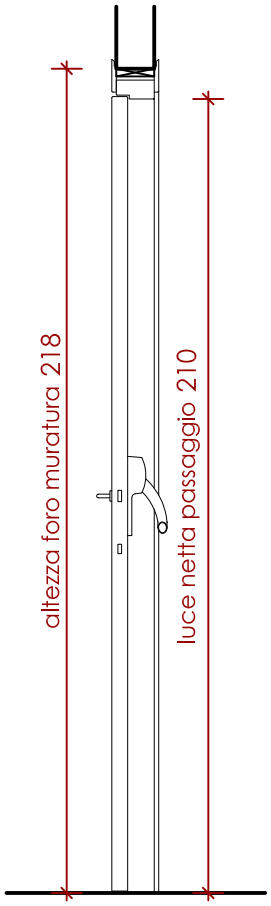

Sezione

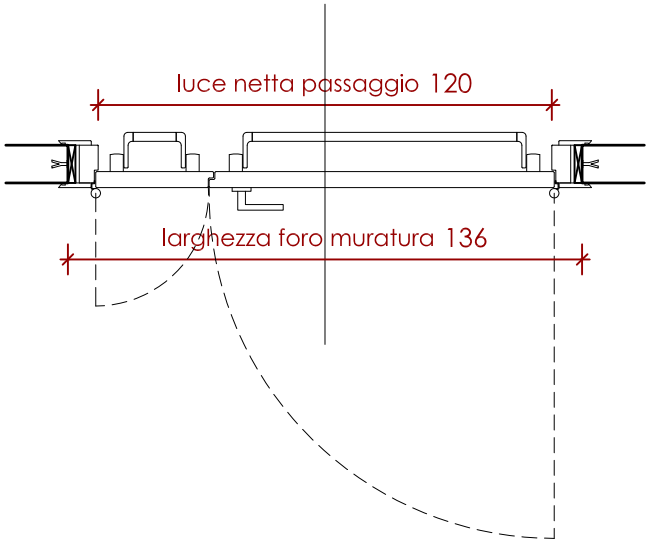

Pianta

PORTA INTERNA

I4

CARATTERISTICHE:

PORTA A BATTENTE
A DUE ANTE
marca e modello da definire
tirare a sx e dx
quantità n°2 EI60 e n°1 EI30
maniglione antipanico
oblò vetrato

0 0,4 0,8
scala 1:20 metri

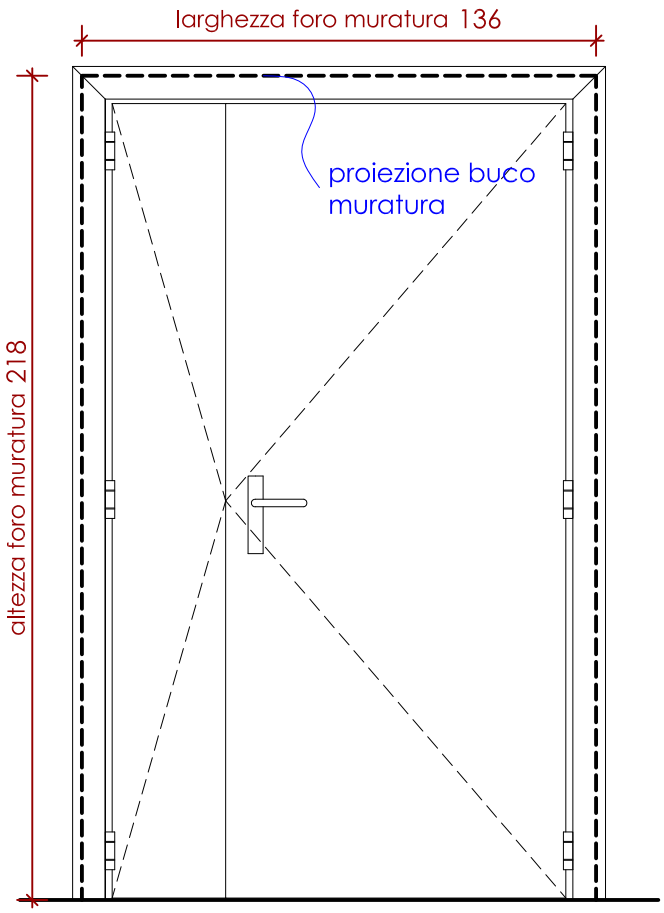

Prospetto

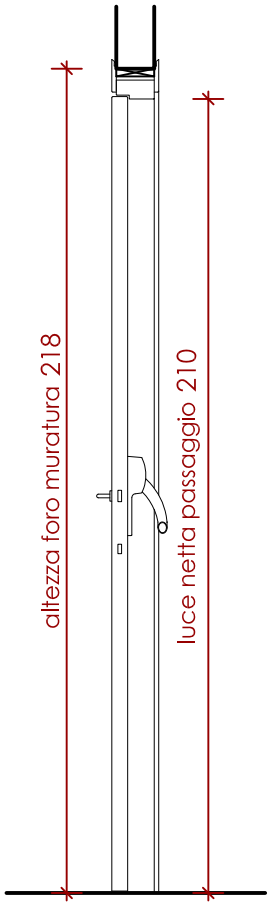

Sezione

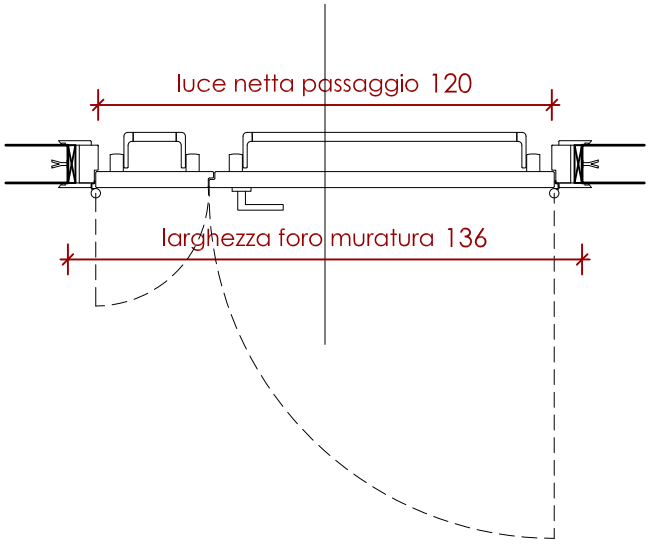

Pianta

PORTA INTERNA

I4

CARATTERISTICHE:

PORTA A BATTENTE
A DUE ANTE
marca e modello da definire
tirare a sx e dx
quantità n°1 EI60
maniglione antipanico

0 0,4 0,8
scala 1:20 metri

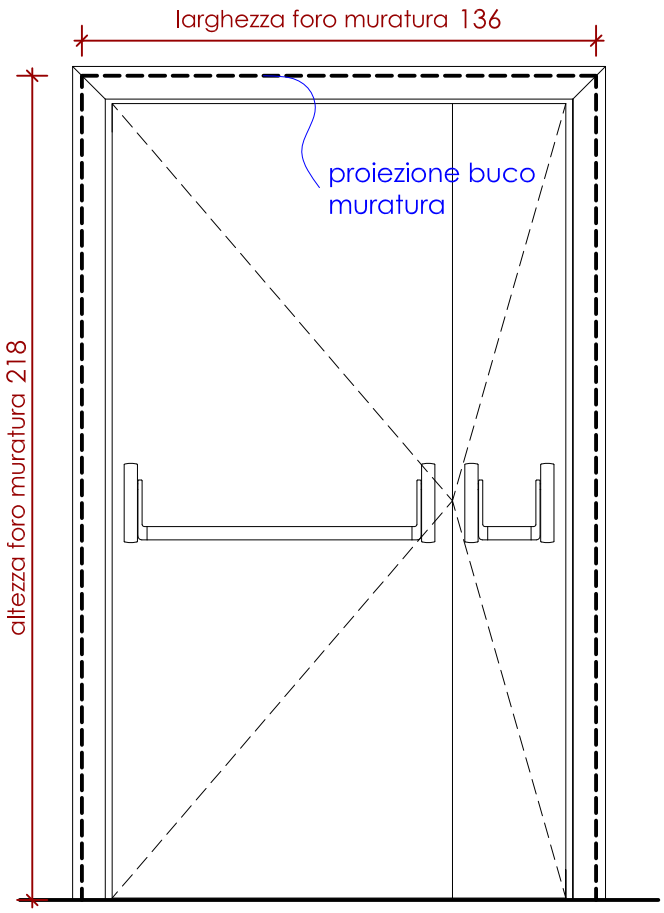

Prospetto

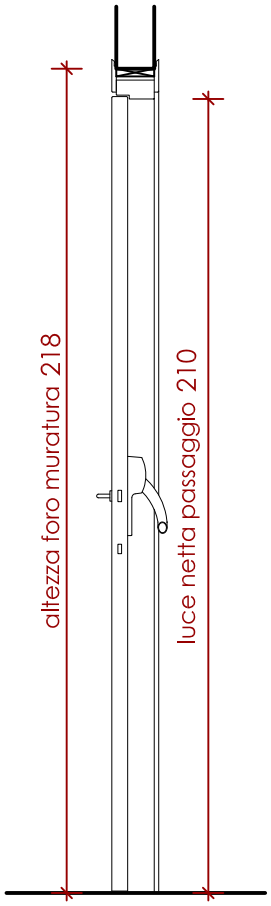

Sezione

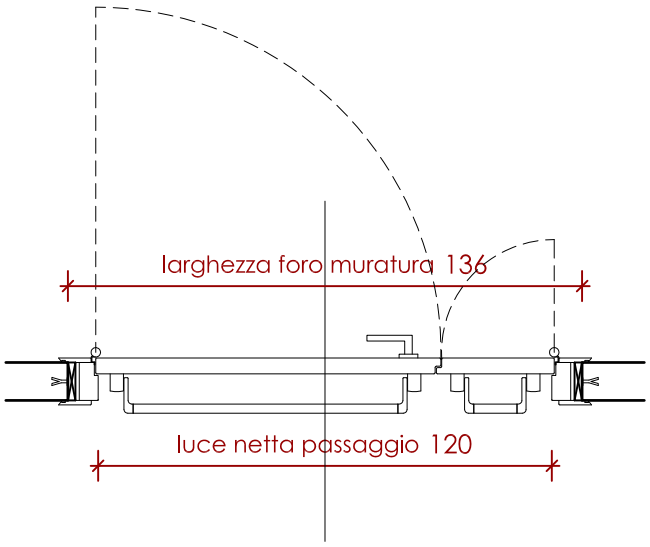

Pianta

PORTA INTERNA

I4

CARATTERISTICHE:

PORTA A BATTENTE
A DUE ANTE
marca e modello da definire
spingere a sx e dx
quantità n°1 EI60
maniglione antipanico

0 0,4 0,8
scala 1:20 metri

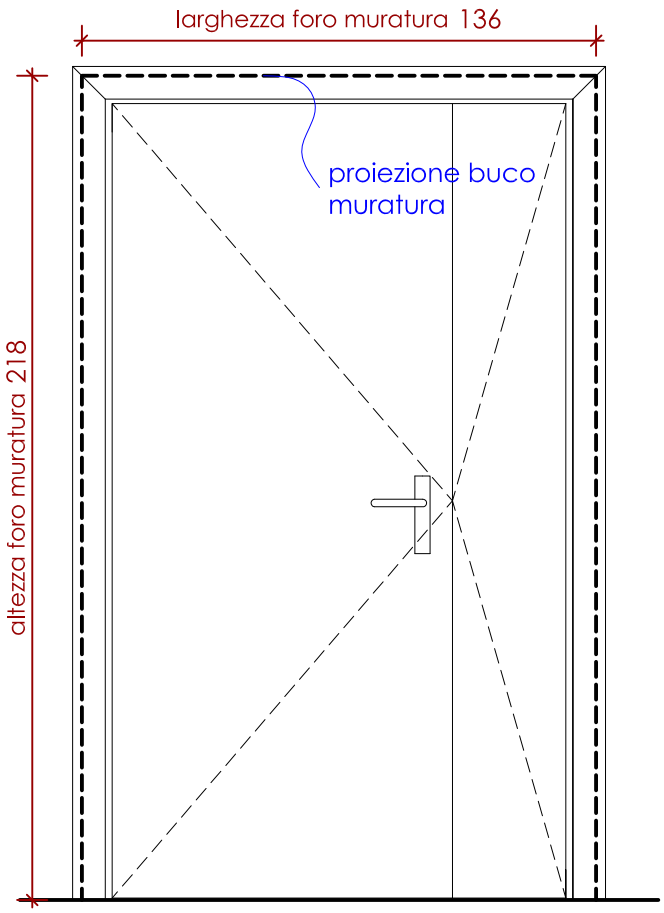

Prospetto

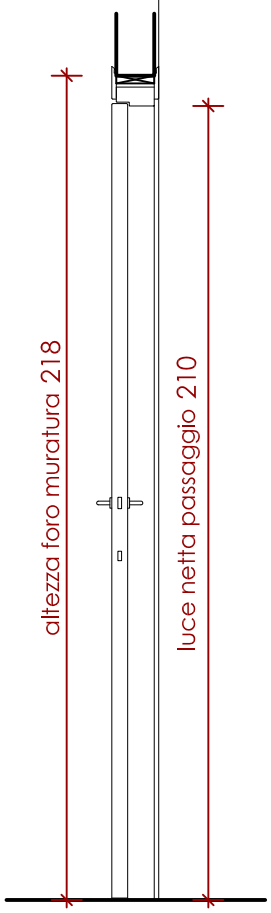

Sezione

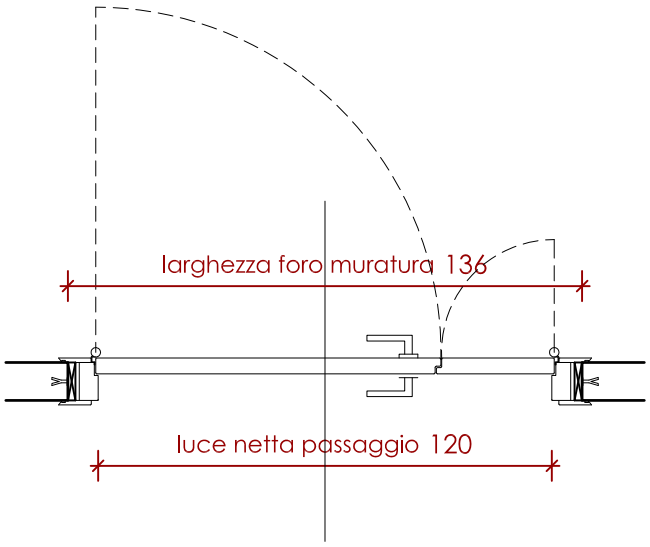

Pianta

PORTA INTERNA

I4

CARATTERISTICHE:

PORTA A BATTENTE
A DUE ANTE
marca e modello da definire
spingere a sx e dx
quantità n°1 EI60 e n°2 EI30

0 0,4 0,8
scala 1:20 metri

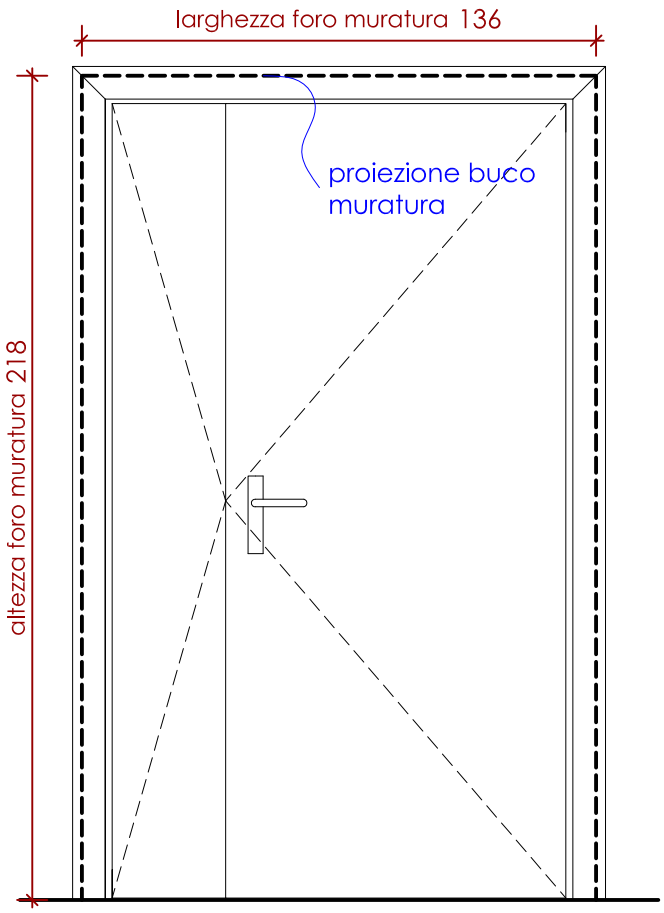

Prospetto

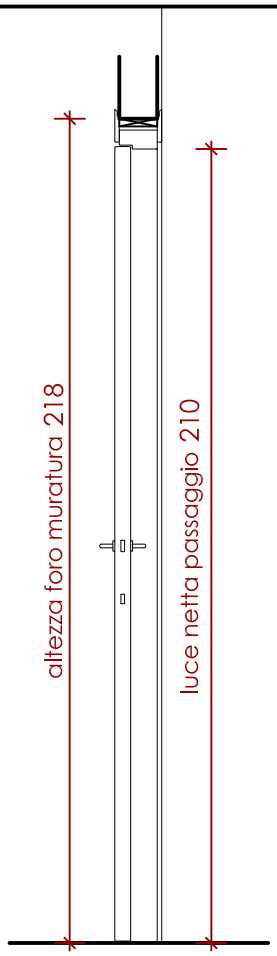

Sezione

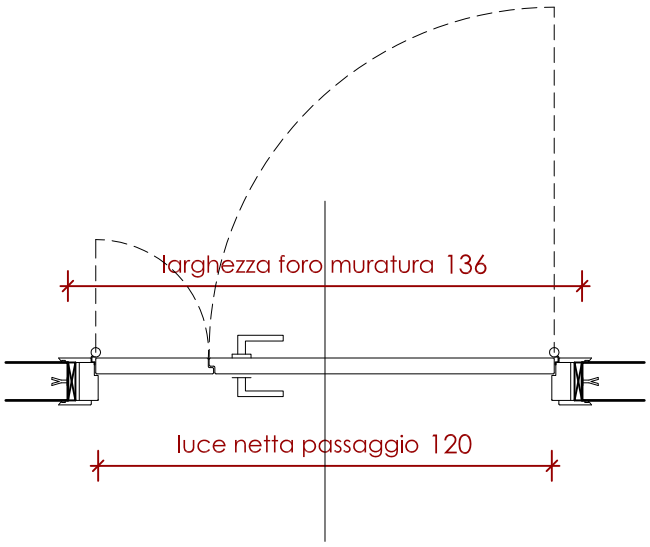

Pianta

PORTA INTERNA

I4

CARATTERISTICHE:

PORTA A BATTENTE
A DUE ANTE
marca e modello da definire
spingere a sx e dx
quantità n°1 EI60 e n°2 EI30

0 0,4 0,8
scala 1:20 metri

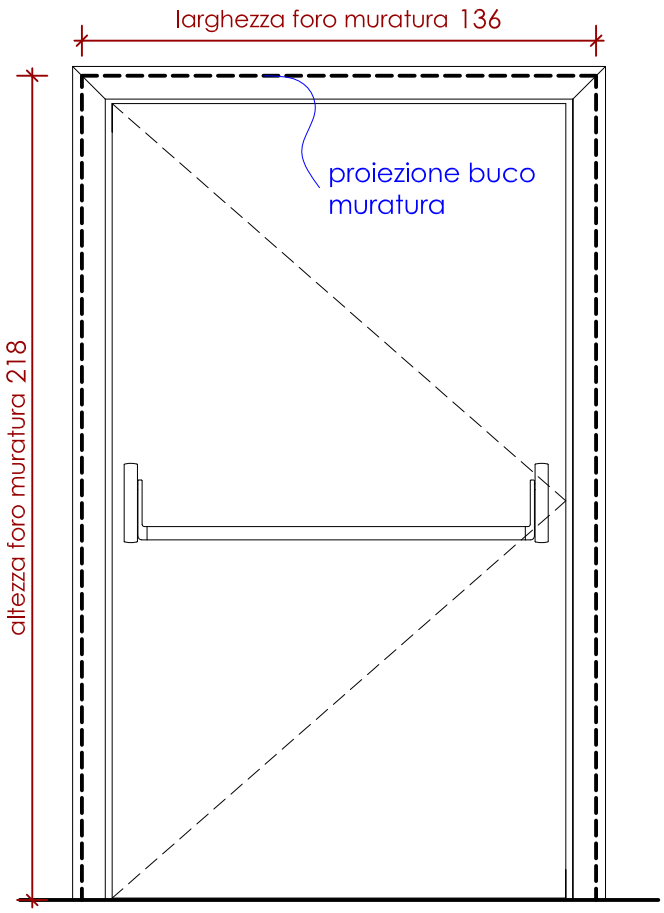

Prospetto

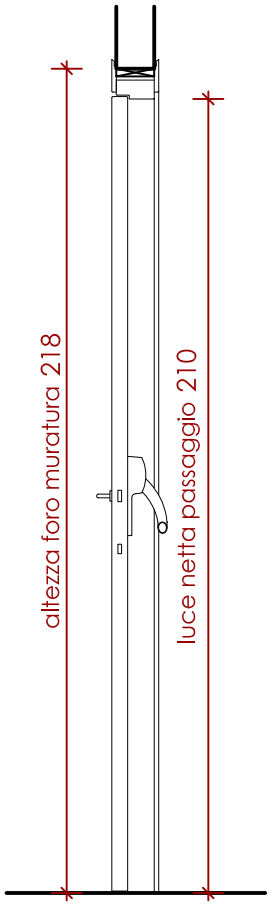

Sezione

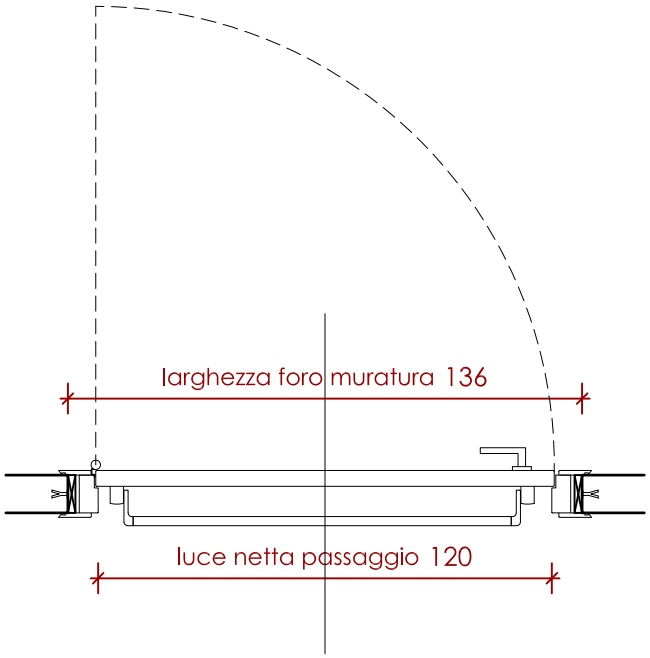

Pianta

PORTA INTERNA

I5

CARATTERISTICHE:

PORTA A BATTENTE
AD ANTA UNICA
marca e modello da definire
spingere a sx
quantità n°2 EI60
maniglione antipanico

0 0,4 0,8
scala 1:20 metri